日研 専用機ライン傾斜CNC円テーブル

NIKKEN

外観寸法は、組込まれる機械仕様や取付けるサーボモータにより異なります。ここではFANUCモータ付のものを参考として表示しています。最終仕様はCADデータ　2D(DXF)、3D(PARASOLID)を用意しております。

5AX-T400, N400

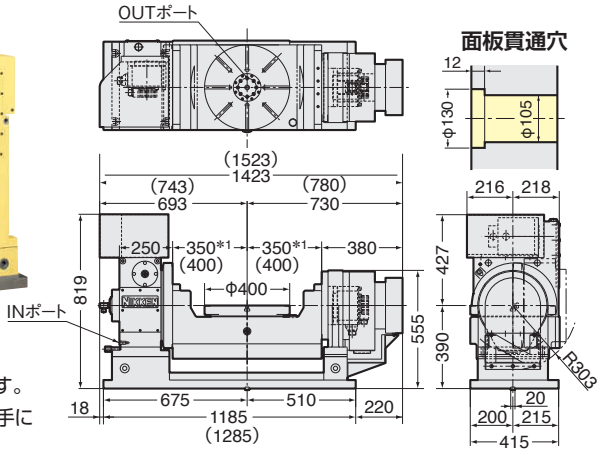

標準で予備ポートを8ポート装備しています。

- 立型M/Cには傾斜軸のモータが右、左勝手にあるタイプも製作可能です。

＊(　　)はN400の寸法になります。
＊1 寸法は500もあります。

傾斜台ベース支給の例

5AX-N400

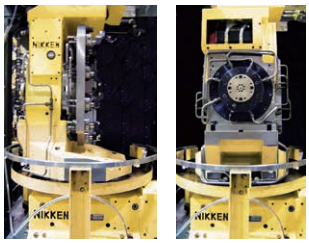

CNC503H と CNC302Tの組合せ

5AX-B450

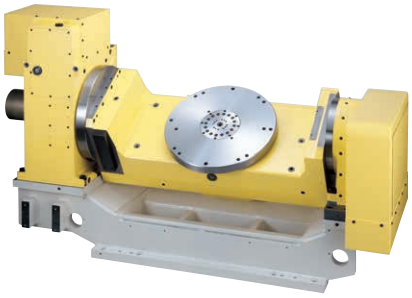

傾斜台ベースは支給していただきます。

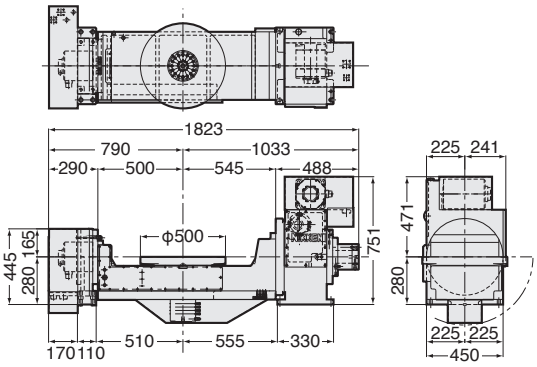

最大17ポートまで装備出来ます。

- 立型M/Cには傾斜軸のモータが右、左勝手にあるタイプも製作可能です。

写真はロータリジョイント付き(特別付属品)

傾斜軸だけの時は、長物ワークが加工出来ます。

5AX-T400-780

項　目 ／ Code No.		5AX-T400 N400		5AX-B450	
テーブル直径	φmm	400		500	
スピンドル穴径	φmm	φ105H7　貫通		口元φ155H7 φ109貫通	
センタハイト(90°時)	mm	390		280*1	
テーブル上面の高さ(　0°時)	mm	390		280*1	
テーブルT溝幅	mm	$14^{+0.018}_{0}$		無し	
軸		回転	傾斜	回転	傾斜
ブレーキ方式	3.5MPa	油圧	油圧	油圧	油圧
ブレーキトルク	N·m	1760	1760	1760	3870
モータ軸換算イナーシャ $(\frac{GD^2}{4})$	$kg·m^2×10^{-3}$	2.8	2.44	2.8	2.9
使用モータ·回転数	r/min	αiF12 ·2000	αiF22 ·2000	αiF12 ·2000	αiF22 ·2000
最小設定単位		0.001°	0.001°	0.001°	0.001°
テーブル回転速度	r/min	22.2	16.6	22.2	16.6
総減速比		1/90	1/120	1/90	1/120
割出精度	秒	15	60	20	60
製品質量	kg	750(ベース無し) 995(ベース付)		1050(ベース無し)	

項　目 ／ Code No.		5AX-T400 N400	5AX-B450
最大積載質量	0°～30°使用時 kg	300	300
	30°～90°使用時 kg	250	250
最大許容切削推力	傾斜0°時	31360	31360
	傾斜0°時	L=200mm F=6860N	L=250mm F=5488N
	傾斜90°時	L=100mm F=11660N	L=100mm F=11660N
	傾斜90°時 F×L N·m	1166	1166
最大許容ワークイナーシャ	$(\frac{GD^2}{4})$ $kg·m^2$	5.1	5.1
駆動トルク	N·m	432	432

★高精度仕様が可能です。回転±5″,傾斜軸は±10″。 ☞P.87をご参照ください。
＊1 傾斜台ベースなしの寸法です。