仕　様

テーブル径	φ800mm	
ワーク最大積載径	φ800mm	
ワーク最大積載高さ	500mm	
ワーク最大積載高さ	500mm	
自重	2，300kg	
	C軸（回転軸）	A軸（傾斜軸）
割出精度　スケール付	±5　SEC （10　SEC）	±12．5　SEC （25　SEC）
割出精度　スケール無		
クランプ力（油圧）	4，655Nm	6，125Nm
サーボモーター	αiS22／4000	αiF40／3000
総減速比	1／60	1／120
早送り速度	3000x1/60=50rpm	3000x1/120=25rpm
スケール	RCN727（φ60）	RCN727（φ60）

モーターサイズ注意

潤滑油（#100）
C軸（回転軸）本体：8L
A軸（傾斜軸）本体：4L
A軸（傾斜軸）ギアケース：2L

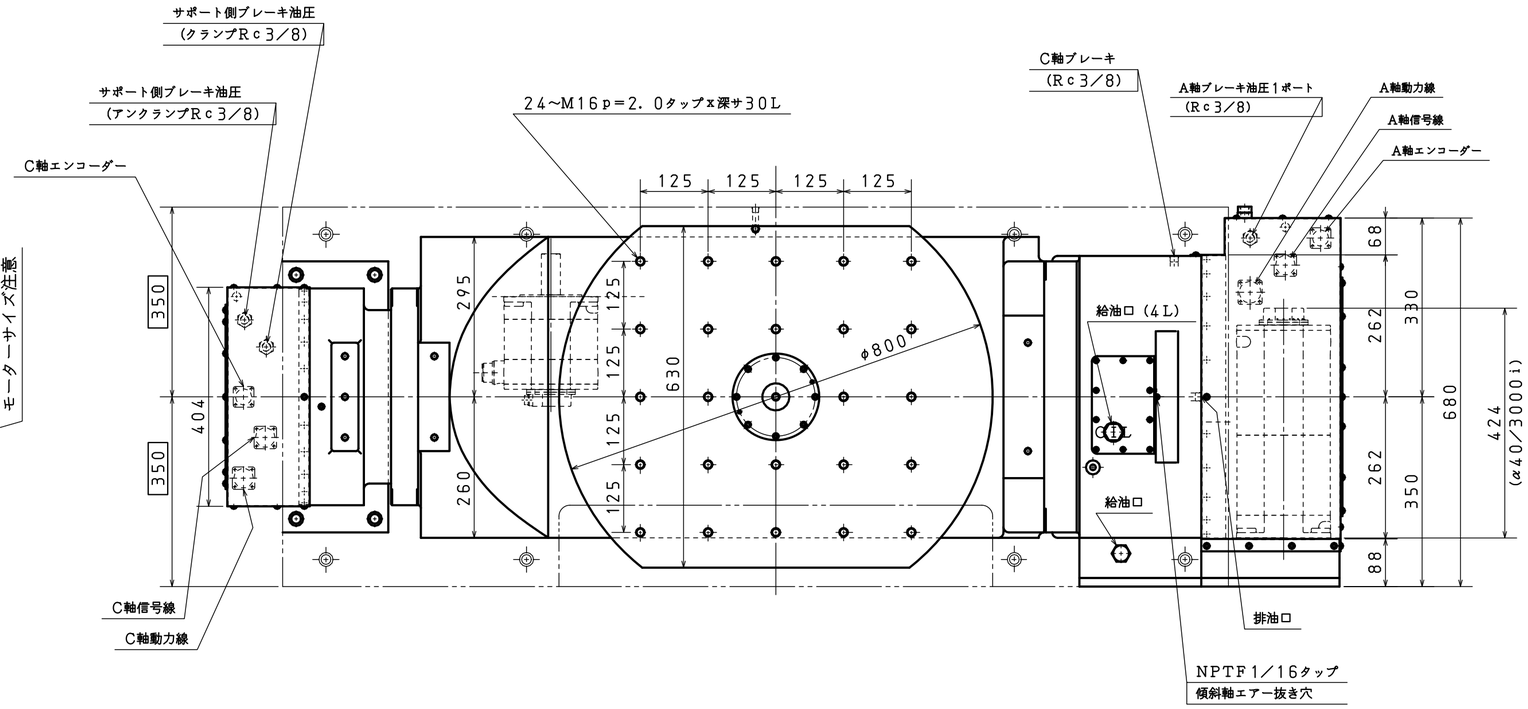

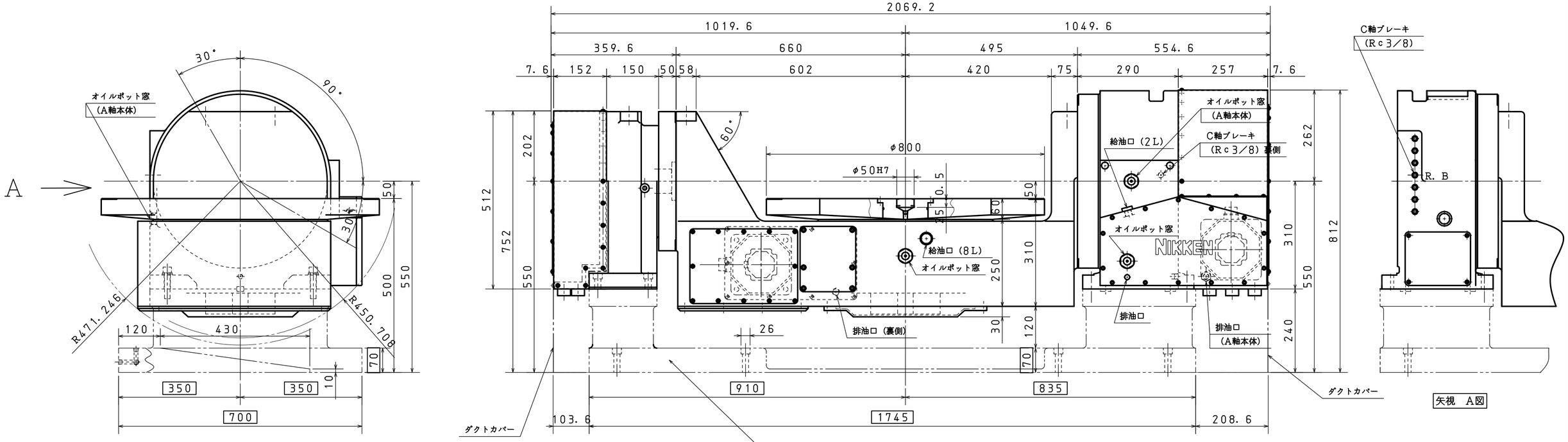

ベースは御支給願います。

記号×訂正数	日　付	訂正者	記　事	チェック
1 ×				
2 ×				
3 ×				
4 ×				

KS-AX800R-FA03

MACHINE MAKER	TITLE Tilting Rotary Table	CUSTOMER		
MACHINE MODEL	CODE NO. 5AX-800FA-RCN2	DESIGNED S. ODA	CHECKED KAMAURA	APPROVED YOSHIMOTO
SCALE 1／6	NIKKEN KOSAKUSHO WORKS, LTD.	DIR-NAME	5AX	
DATE 2007/MAY/08		DRWG NO.	TCA-24104／0	

NIKKEN KOSAKUSHO WORKS, LTD. ALL Rights Reserved