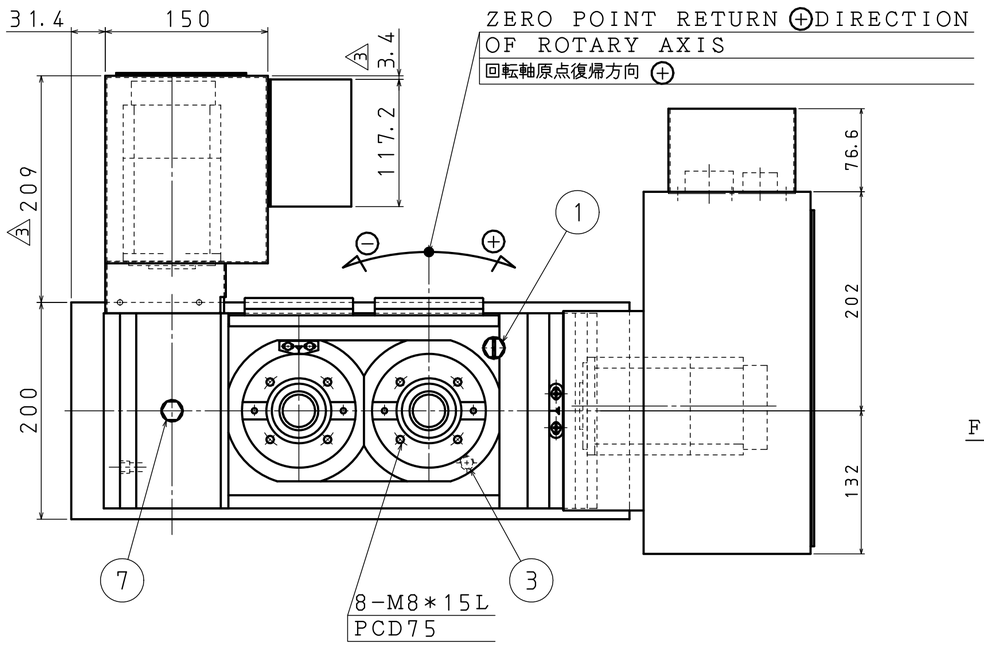

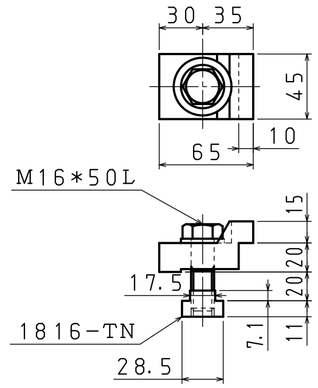

FITTING METAL 4 SETS (S=1/3)
押え金具 各4セット (S=1/3)

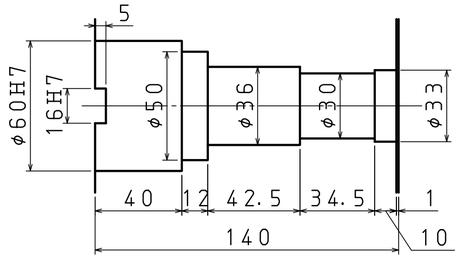

DETAIL OF CENTER BORE (S=1/2)
センタ穴詳細 (S=1/2)

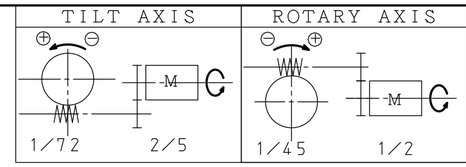

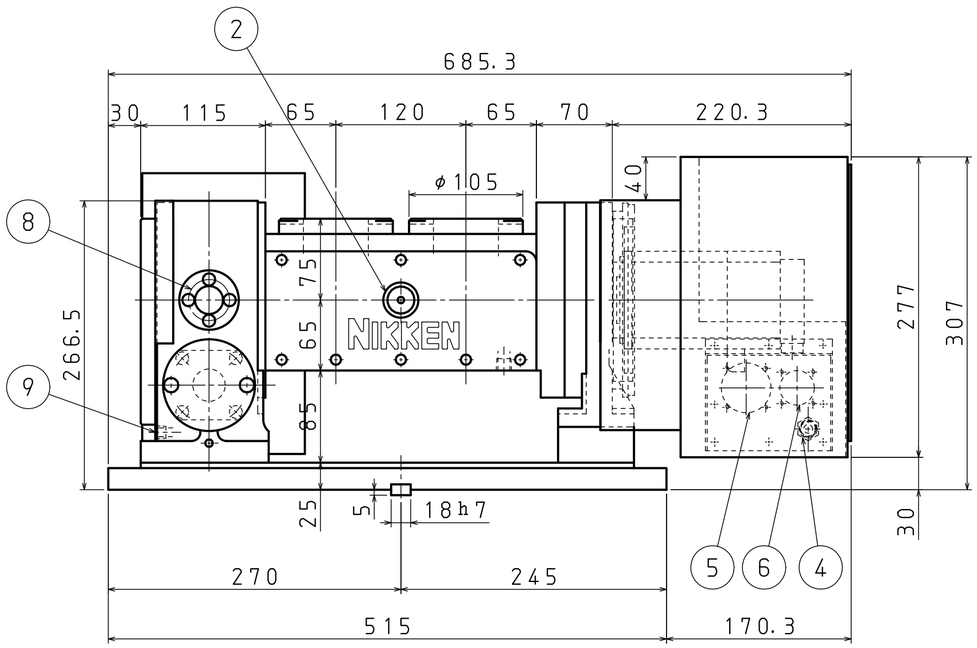

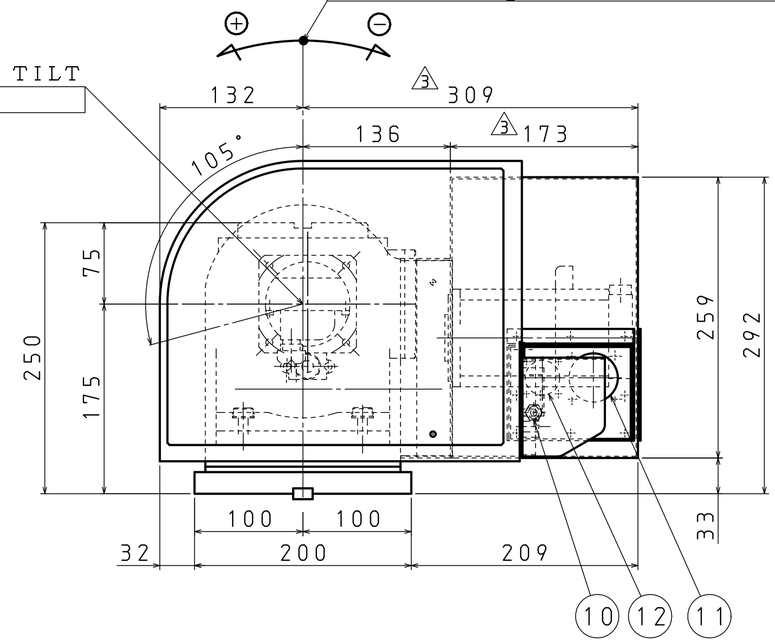

SPECIFICATION (仕様)	
DIAMETER OF TABLE テーブル直径	φ105mm
DIAMETER OF SPINDLE HOLE スピンドル穴径	φ60H7mm
CENTER HEIGHT (90°) センタハイト	175mm
TABLE HEIGHT IN HORIZONTAL POSITION (0°) テーブル上面高さ	250mm
WIDTH OF T-SLOT テーブルT溝巾	16H7mm
WIDTH OF GUIDE BLOCK ガイドブロック巾	18h7mm
TILT AXIS TRAVEL 傾斜角度範囲	0° ~105°
MAX LOAD (0°~30°) 最大積載荷重	15kg
MAX LOAD (30°~90°) 最大積載荷重	10kg
CLAMPING METHOD ブレーキ方式	PNEUMATIC 空圧
MIN INCREMENT 最小設定範囲	0.001°
MAX WORK INERTIA 最大ワークイナーシャ (GD²/4)	0.31kg·cm·sec² 0.03kg·m²
NET WEIGHT 自重	5 150kg
ROTARY AXIS (回転軸)	
INDEXING ACCURACY 割出精度	±30sec
CLAMPING TORQUE ブレーキトルク	15kgf·m 147N·m
SERVO MOTOR サーボモータ	FANUC αiF2/5000
TOTAL REDUCTION RATIO 総減速比	1/90
RAPID SPEED テーブル回転速度	22.2rpm 22.2min⁻¹
INERTIA AT MOTOR SHAFT モータ軸換算イナーシャ GD²/4	0.0015kg·cm·sec² 0.00015kg·m²
TILT AXIS (傾斜軸)	
INDEXING ACCURACY 割出精度	60sec
CLAMPING TORQUE ブレーキトルク	15kgf·m 147N·m
SERVO MOTOR サーボモータ	FANUC αiF2/5000
TOTAL REDUCTION RATIO 総減速比	1/180
RAPID SPEED テーブル回転速度	11.1rpm 11.1min⁻¹
INERTIA AT MOTOR SHAFT モータ軸換算イナーシャ GD²/4	0.0028kg·cm·sec² 0.00027kg·m²

CE

2 ~~1~~ KS-AX120R-FA180R/1
4 ~~2~~ KS-AX120R-FA150T/4

記号×訂正数	日付	訂正者	記事	チェック
1 ×	2006.08.28	藤本	カバー標準化の為セット番号の変更	
2 ×	2009.03.27	長谷川	レセプタクル板標準品に変更	
3 × 4	2010.04.22	竜浦	傾斜カバー寸法訂正	
4 × 1	2010.05.27	竜浦	傾斜カバーセットNo. 更新	
5 × 1	2011.04.23	竜浦	自重訂正	

ROTARY AXIS (回転軸)				TILT AXIS (傾斜軸)			
1	OIL FILL PORT FOR BODY 本体給油口 M12	4	CLAMP AIR SUPPLY PORT クランプエアー投入口 Rc1/4	7	OIL FILL PORT FOR BODY 本体給油口 M12	10	CLAMP AIR SUPPLY PORT クランプエアー投入口 Rc1/4
2	OILPOT FOR BODY オイルポット窓	5	RECEPTACLE FOR POWER CABLE 動力線用リセプタクル	8	OILPOT FOR BODY オイルポット窓	11	RECEPTACLE FOR POWER CABLE 動力線用リセプタクル
3	DRAIN PORT FOR BODY 本体排油口 Rc1/4	6	RECEPTACLE FOR FEED BACK CABLE 信号線用リセプタクル	9	DRAIN PORT FOR BODY 本体排油口 Rc1/8	12	RECEPTACLE FOR FEED BACK CABLE 信号線用リセプタクル

MACHINE MAKER	TITLE: Tilting Rotary Table	CUSTOMER	
MACHINE MODEL	CODE NO. 5AX-2MT-105FA	DESIGNED: FUJIMOTO	CHECKED: ODA / APPROVED: KOBAYASHI
SCALE 1/4 (1/3, 1/2)	NIKKEN KOSAKUSHO WORKS, LTD.	DIR-NAME	5AX
DATE 2002/JUL/22		DRWG NO.	TCA-46060/5

NIKKEN KOSAKUSHO WORKS, LTD. ALL Rights Reserved