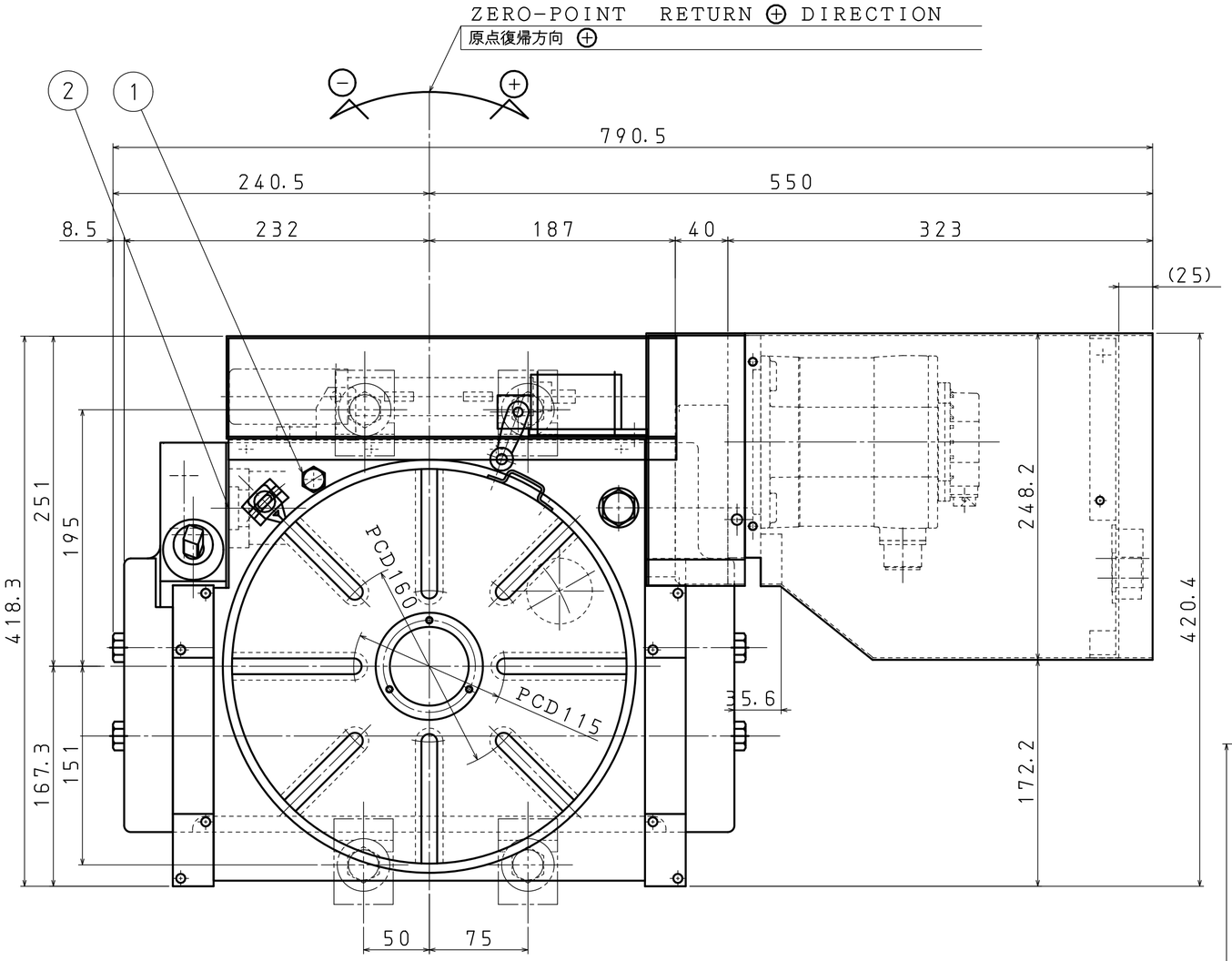

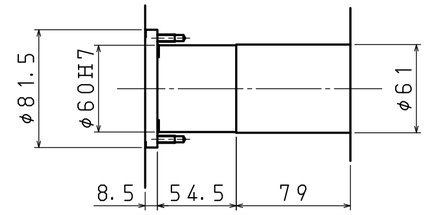

DETAIL OF CENTER BORE
センター穴詳細図

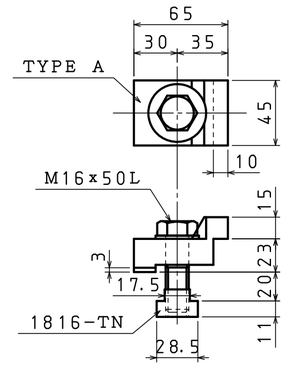

4 SETS
FITTING METAL
押え金具

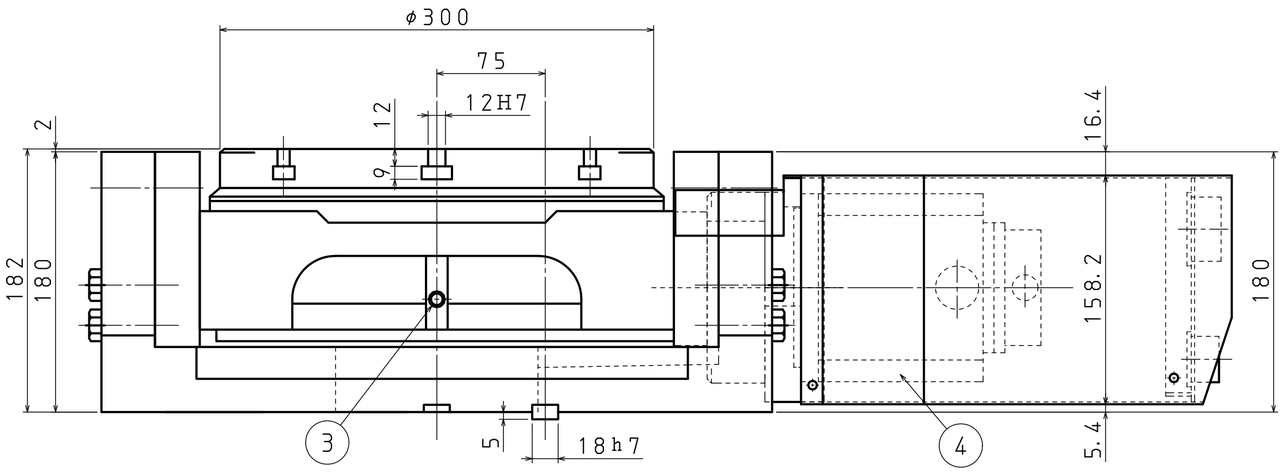

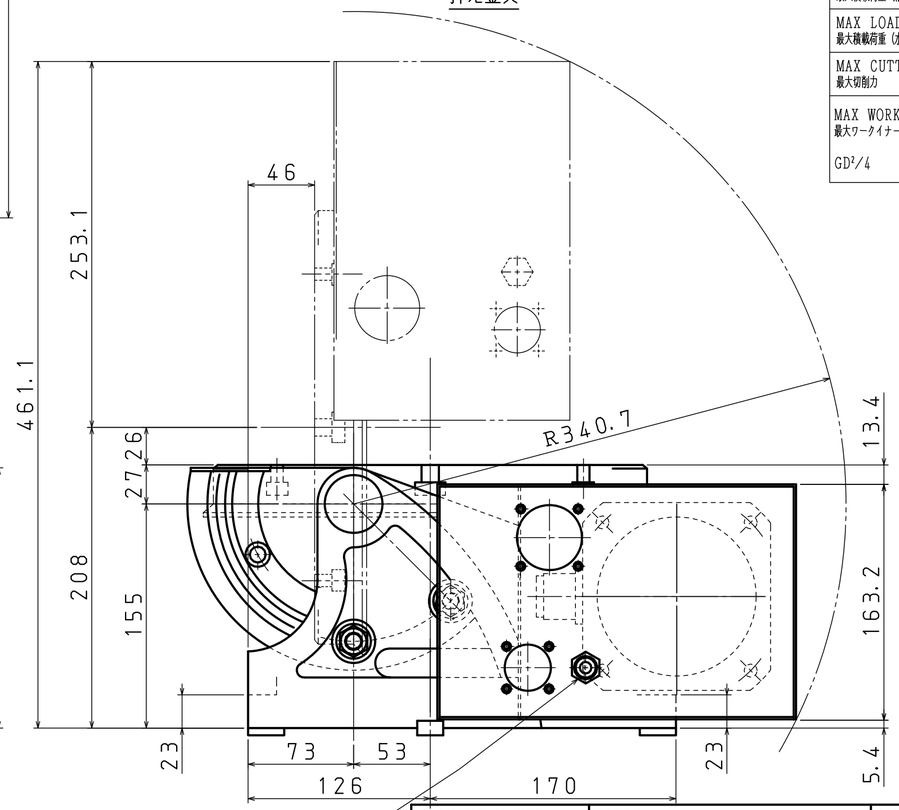

SPECIFICATION (仕様)	
DIAMETER OF TABLE テーブル直径	φ300mm
DIAMETER OF SPINDLE HOLE スピンドル穴径	φ60H7mm
CENTER HEIGHT (0°) センタハイト	182mm
CENTER HEIGHT (90°) センタハイト	208mm
WIDTH OF T-SLOT テーブルT溝巾	12H7mm
WIDTH OF GUIDE BLOCK ガイドブロック巾	18h7mm
INDEXING ACCURACY 割り出し精度	20sec
CLAMPING METHOD ブレーキ方式	PNEUMATIC 空圧
CLAMPING TORQUE ブレーキトルク	20kgf・m 196N・m
NET WEIGHT 自重	135kg
INERTIA AT MOTOR SHAFT モーター軸換算イナーシャ $GD^2/4$	0.006kg・cm・sec² 0.0006kg・m²
SERVO MOTOR サーボモータ	αiF4/4000 αiF8/3000HV
TOTAL REDUCTION RATIO 総ギヤー比	1/180
ROTATION SPEED 回転速度	11.1rpm 11.1min⁻¹
MIN INCREMENT 最小設定単位	0.001°
MAX LOAD (VER.) 最大積載荷重 (縦使用時)	100kg
MAX LOAD (HOR.) 最大積載荷重 (水平使用時)	300kg
MAX CUTTING THRUST 最大切削力	70kgf・m 686N・m
MAX WORK INERTIA 最大ワークイナーシャ $GD^2/4$	34.4kg・cm・sec² 3.4kg・m²

ROTARY AXIS

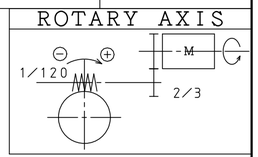

記号×訂正数	日付	訂正者	記事	チェック
1 ×				
2 ×				
3 ×				
4 ×				

1	OIL SUPPLYPORT FOR BODY 本体給油口 M12
2	OIL GAUGE FOR BODY 本体用オイルゲージ
3	DRAINPORT FOR BODY 本体排油口 Rc1/4
4	SERVO MOTOR サーボモータ

PNEUMATIC PRESSURE
SUPPLY PORT Rc1/4
ブレーキ用エア供給口 Rc1/4

KS-NS300R-02

MACHINE MAKER	TITLE CNC ROTARY TABLE	CUSTOMER	
MACHINE MODEL	CODE NO. NST300FA	DESIGNED: OKU	CHECKED: YOSHIMOTO / APPROVED: SHIMONO
SCALE 1/3	NIKKEN KOSAKUSHO WORKS, LTD.	DIR-NAME	NST
DATE 2009/NOV/24		DRWG NO.	TCA-08229/0

NIKKEN KOSAKUSHO WORKS, LTD. ALL Rights Reserved