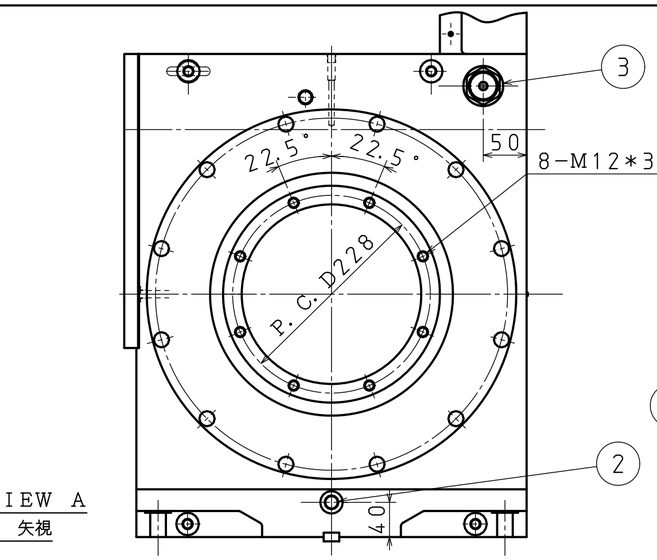

VIEW A
A 矢視

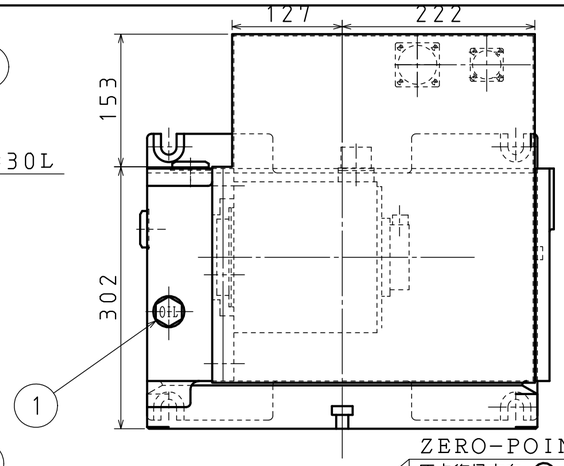

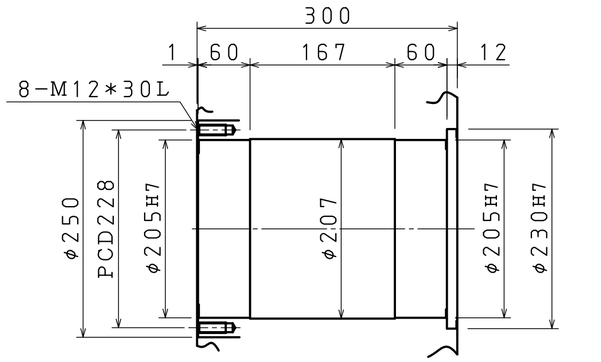

DETAIL OF CENTER BORE (センタ穴詳細)

ZERO-POINT RETURN ⊕ DIRECTION
原点復帰方向 ⊕

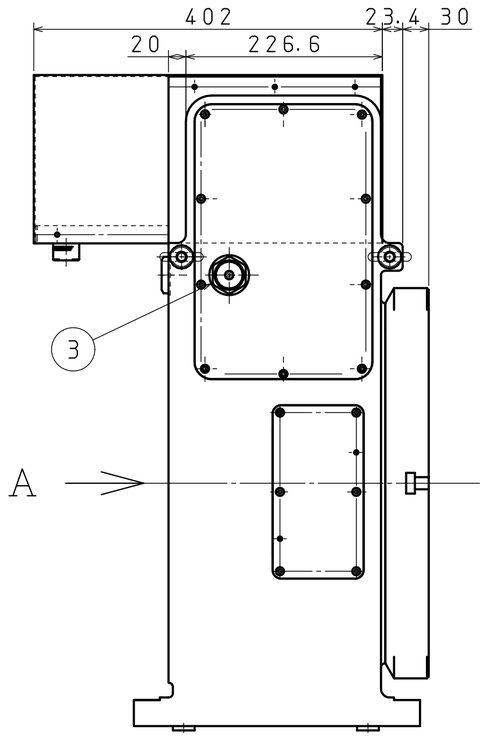

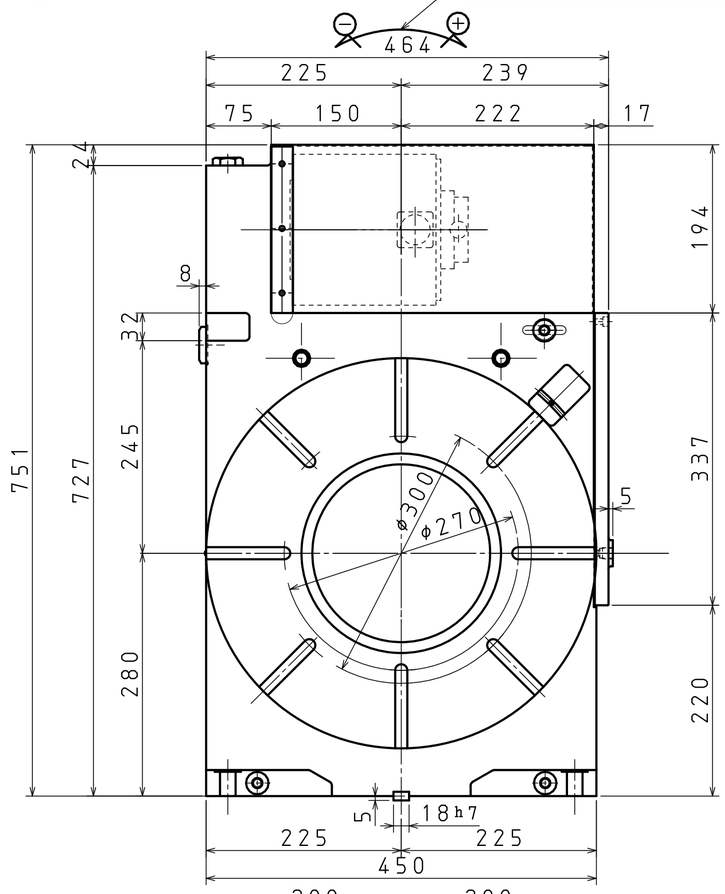

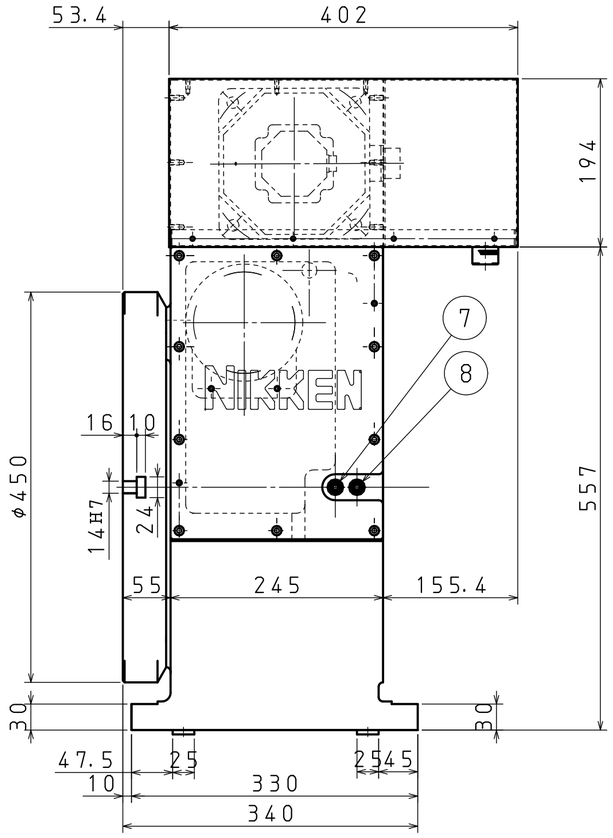

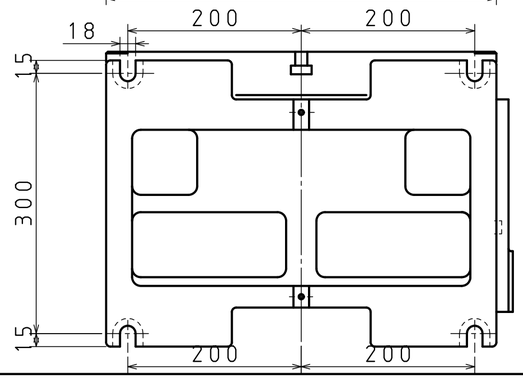

SPECIFICATION (仕様)	
DIAMETER OF TABLE テーブル直径	φ450mm
DIAMETER OF SPINDLE HOLE スピンドル穴径	φ205H7mm
CENTER HEIGHT センタハイト	280mm
WIDTH OF T-SLOT テーブルT溝巾	14H7mm
WIDTH OF GUIDE BLOCK ガイドブロック巾	18h7mm
INDEXING ACCURACY 割り出し精度	15sec
CLAMPING METHOD ブレーキ方式	HYDRAULIC 油圧 3.5MPa
CLAMPING TORQUE ブレーキトルク	395kgf・m 3870N・m
NET WEIGHT 自重	367kg
INERTIA AT MOTOR SHAFT モーター軸換算イナーシャ GD²/4	0.028kg・cm・sec² 0.0028kg・m²
SERVO MOTOR サーボモータ	FANUC α12/2000
TOTAL REDUCTION RATIO 総ギヤー比	1/120
ROTATION SPEED 回転速度	16.6rpm 16.6min⁻¹
MIN INCREMENT 最小設定単位	0.001°
MAX LOAD (VER.) 最大積載荷重 (縦使用時)	350kg
MAX LOAD (HOR.) 最大積載荷重 (横使用時)	700kg
MAX CUTTING THRUST 最大切削力	450kgf・m 4410N・m
MAX WORK INERTIA 最大ワークイナーシャ GD²/4	173kg・cm・sec² 17kg・m²

ROTARY AXIS

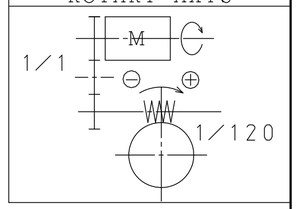

1	OIL FILL PORT FOR BODY 本体給油口 M20p=2.0	5	
2	DRAIN PLUG FOR BODY 本体排油口 M16p=1.5	6	
3	SIGHT GLASS FOR BODY 本体オイルポット窓	7	UNCLAMP PRESSURE SUPPLY PORT アンクランプ油圧供給口Rc3/8
4		8	CLAMP PRESSURE SUPPLY PORT クランプ油圧供給口Rc3/8

記号×訂正数	日付	訂正者	記事	チェック
1 ×				
2 ×				
3 ×				
4 ×				

MACHINE MAKER		TITLE Big Bore Type CNC ROTARY TABLE	CUSTOMER	
MACHINE MODEL		CODE NO. CNCB450TFA	DESIGNED 吉本	CHECKED FUJIMOTO / APPROVED YOSHIMOTO
SCALE	1/5	NIKKEN KOSAKUSHO WORKS, LTD.	DIR-NAME	CNC
DATE	2006/OCT/20		DRWG NO.	TCA-E4001/0

NIKKEN KOSAKUSHO WORKS, LTD. ALL Rights Reserved