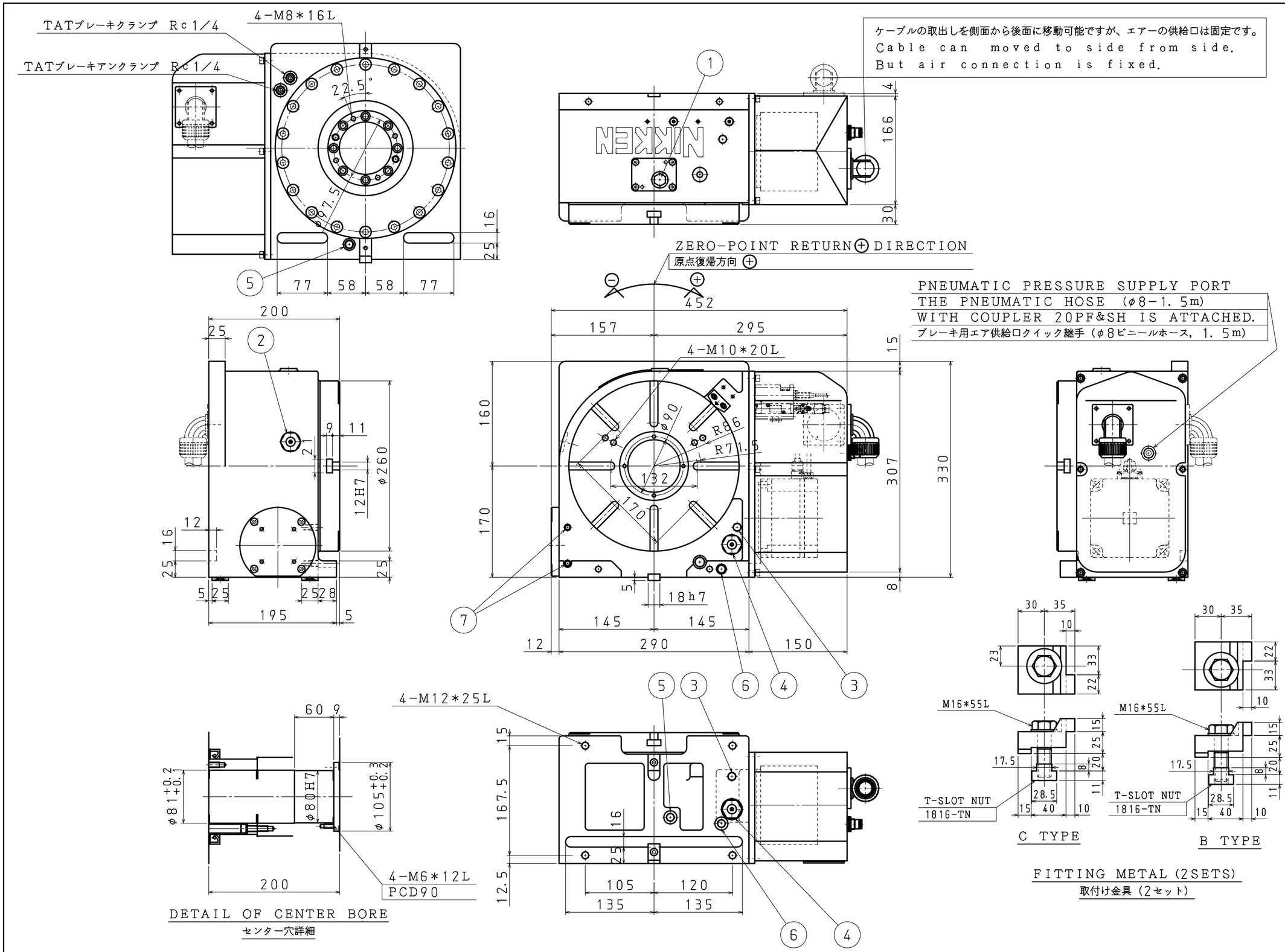

DETAIL OF CENTER BORE
センター穴詳細

SPECIFICATION (仕様)	
DIAMETER OF TABLE テーブル直径	φ260mm
DIAMETER OF SPINDLE HOLE スピンドル穴径	φ80H7mm
CENTER HEIGHT センタハイト	170mm
WIDTH OF T-SLOT テーブルT溝巾	12H7mm
WIDTH OF GUIDE BLOCK ガイドブロック巾	18h7mm
INDEXING ACCURACY 割り出し精度	20sec
CLAMPING METHOD ブレーキ方式	PNEUMATIC 空圧
CLAMPING TORQUE ブレーキトルク	60kgfm 588Nm
NET WEIGHT 自重	120kg
INERTIA AT MOTOR SHAFT モーター軸換算イナーシャ GD²/4	0.0033kg·cm·sec² 0.00033kg·m²
SERVO MOTOR サーボモータ	SGMPH-08A3E-NZ11
TOTAL REDUCTION RATIO 総ギヤー比	1/120
ROTATION SPEED 回転速度	16.6rpm 16.6min⁻¹
MIN INCREMENT 最小設定単位	0.001°
MAX LOAD (VER.) 最大積載荷重（縦使用時）	175kg
MAX LOAD (HOR.) 最大積載荷重（横使用時）	350kg
MAX CUTTING THRUST 最大切削力	100kgf·m 984N·m
MAX WORK INERTIA 最大ワークイナーシャ GD²/4	32.6kg·cm·sec² 3.2kg·m²

記号×訂正数	日付	訂正者	記事	チェック
1 ×				
2 ×				
3 ×				
4 ×				

1	OIL FILL PORT FOR BODY 本体給油口 M12	5	DRAIN PORT FOR BODY 本体排油口 Rc1/4
2	OIL GAUGE FOR BODY 本体用オイルゲージ	6	DRAIN PORT FOR GEARBOX ギアボックス排油口 Rc1/4
3	OIL FILL PORT FOR GEAR BOX ギアボックス用給油口	7	BACKLASH ADJUSTING BOLT バックラッシュ調整ボルト
4	OIL GAUGE FOR GEAR BOX ギアボックス用オイルゲージ	8	

KS-CN262R-AA5

MACHINE MAKER	TITLE CNC ROTARY TABLE	CUSTOMER	
MACHINE MODEL	CODE NO. CNC260AA21	DESIGNED FUJIMOTO	CHECKED YOSHIMOTO / APPROVED YOSHIMOTO
SCALE 1/4	NIKKEN KOSAKUSHO WORKS, LTD.	DIR-NAME	CNC
DATE 2012/JUL/05		DRWG NO.	TCA-C4454/0

NIKKEN KOSAKUSHO WORKS, LTD. ALL Rights Reserved