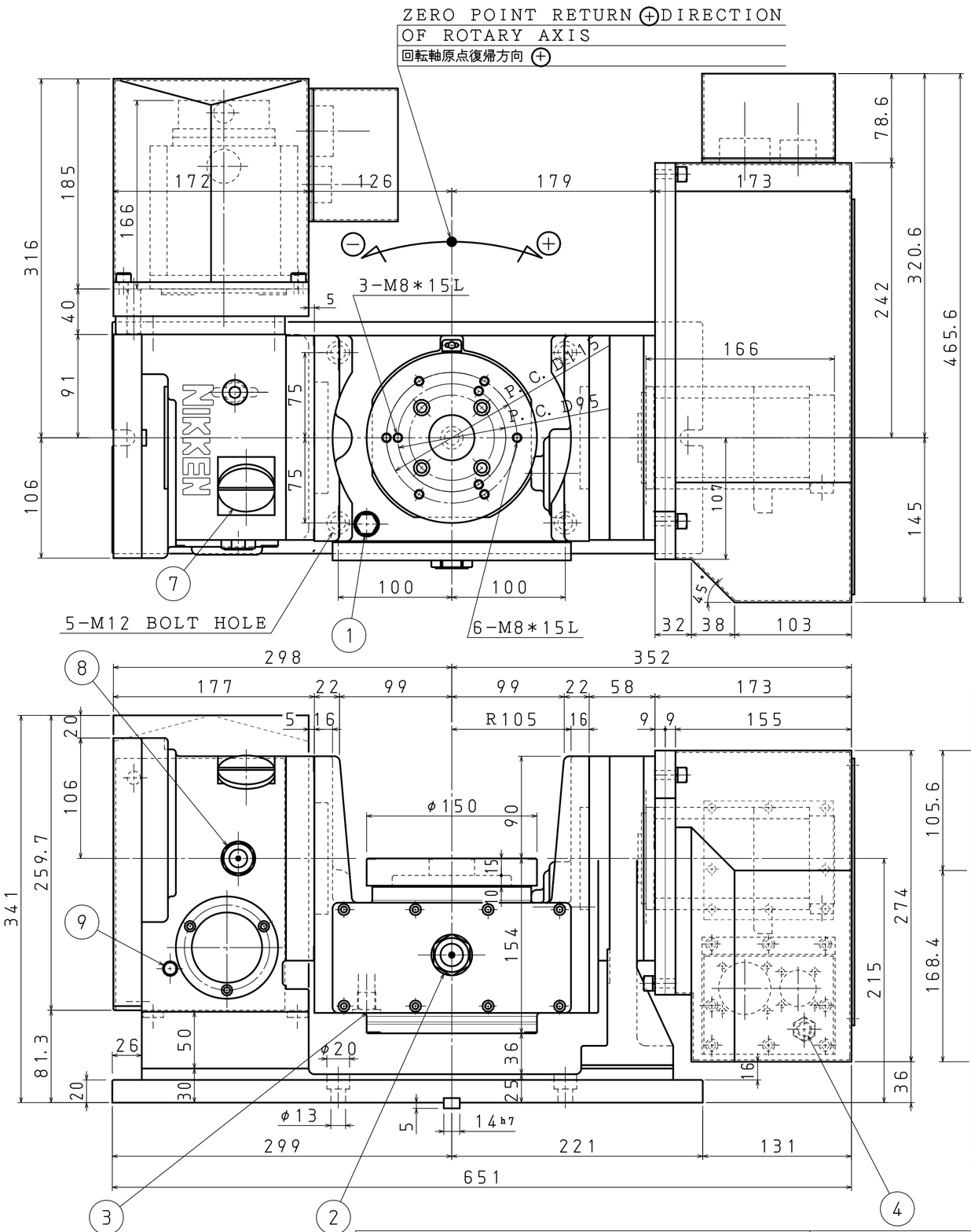

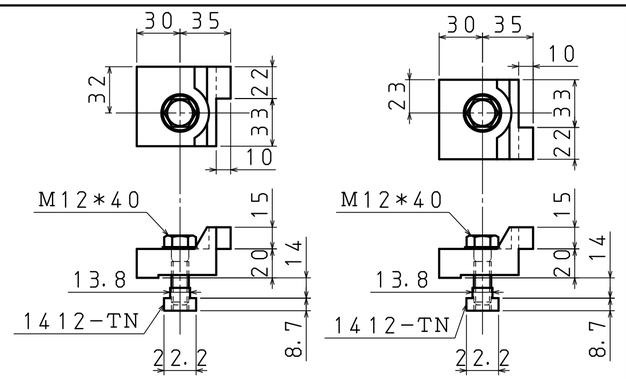

B TYPE

C TYPE

INCLUDED 2 SETS
OF FITTING METAL
取付け金具（各2セット）

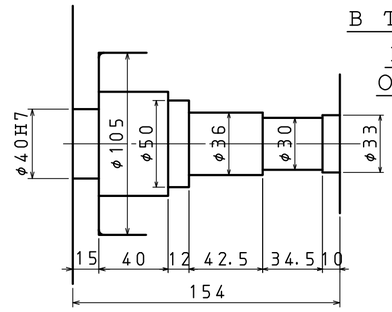

DETAIL OF CENTER BORE (S=2/5)
センター穴詳細（S=2/5）

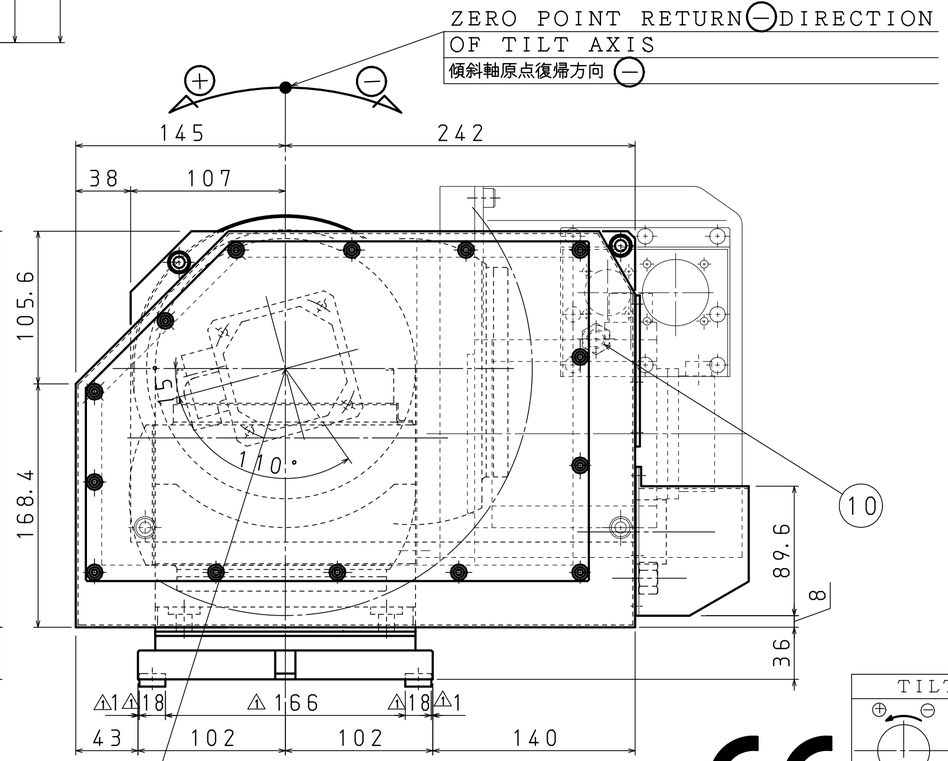

CENTOR OF TILT
傾斜軸中心

SPECIFICATION (仕様)	
DIAMETER OF TABLE テーブル直径	φ150mm
DIAMETER OF SPINDLE HOLE スピンドル穴径	φ40H7mm
CENTER HEIGHT (90°) センタハイト	215mm
TABLE HEIGHT IN HORIZONTAL POSITION (0°) テーブル上面高さ	215mm
WIDTH OF T-SLOT テーブルT溝巾	******
WIDTH OF GUIDE BLOCK ガイドブロック巾	14h7mm
TILT AXIS TRAVEL 傾斜角度範囲	0～+110°
MAX LOAD (0°~30°) 最大積載荷重	50kg
MAX LOAD (30°~90°) 最大積載荷重	25kg
CLAMPING METHOD ブレーキ方式	PNEUMATIC 空圧
MIN INCREMENT 最小設定範囲	0.001°
MAX WORK INERTIA 最大ワークイナーシャ (GD²/4)	0.32kg·cm·sec² 0.03kg·m²
NET WEIGHT 自重	153kg
ROTARY AXIS (回転軸)	
INDEXING ACCURACY 割出精度	±30sec
CLAMPING TORQUE ブレーキトルク	21kgf·m 205N·m
SERVO MOTOR サーボモータ	α2/5000i αiF2/5000
TOTAL REDUCTION RATIO 総減速比	1/60
RAPID SPEED テーブル回転速度	33.3rpm 33.3min⁻¹
INERTIA AT MOTOR SHAFT モータ軸換算イナーシャ GD²/4	0.0007kg·cm·sec² 0.00007kg·m²
TILT AXIS (傾斜軸)	
INDEXING ACCURACY 割出精度	60sec
CLAMPING TORQUE ブレーキトルク	31kgf·m 303N·m
SERVO MOTOR サーボモータ	α4/4000i αiF4/4000
TOTAL REDUCTION RATIO 総減速比	1/120
RAPID SPEED テーブル回転速度	16.6rpm 16.6min⁻¹
INERTIA AT MOTOR SHAFT モータ軸換算イナーシャ GD²/4	0.00010kg·cm·sec² 0.00001kg·m²

KS-AX150R-FA40R

KS-AX150R-FA8T

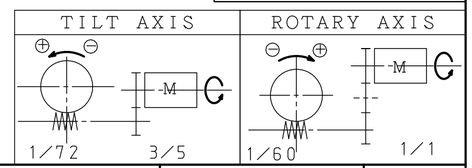

記号×訂正数	日付	訂正者	記事	チェック
1 × 5	2009.02.03	藤本	キーの長さ追加	
2 ×				
3 ×				
4 ×				

ROTARY AXIS (回転軸)				TILT AXIS (傾斜軸)			
1	OIL FILL PORT FOR BODY 本体給油口 M12	4	CLAMP AIR CONNECTION PORT クランプエアー投入口 Rc1/4	7	OIL FILL PORT FOR BODY 本体給油口 G3/4	10	CLAMP AIR CONNECTION PORT クランプエアー投入口 Rc1/4
2	SIGHT GLASS FOR BODY オイルポット窓	5		8	SIGHT GLASS FOR BODY オイルポット窓	11	
3	DRAIN PORT FOR BODY 本体排油口 M16p=1.5	6		9	DRAIN PORT FOR BODY 本体排油口 Rc1/4	12	

MACHINE MAKER	TITLE: Tilting Rotary Table	CUSTOMER	
MACHINE MODEL	CODE NO.: 5AX-150FA	DESIGNED: S. ODA	CHECKED: FUJIMOTO / APPROVED: YOSHIMOTO
SCALE: 1/3	NIKKEN KOSAKUSHO WORKS, LTD.	DIR-NAME: 5AX	
DATE: 2007/MAY/01		DRWG NO.: TCA-C6056/1	

NIKKEN KOSAKUSHO WORKS, LTD. ALL Rights Reserved